СТОЛ транформируемый
СХЕМА СБОРКИ

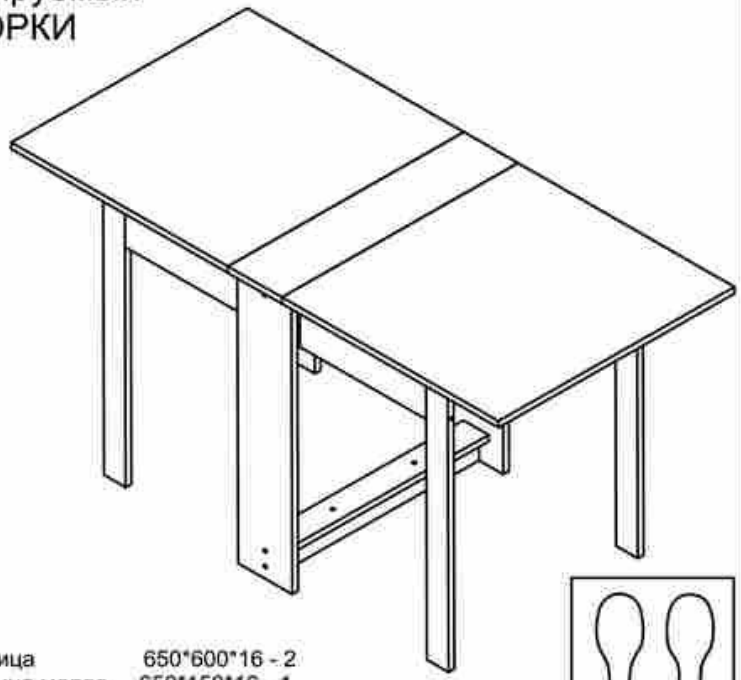

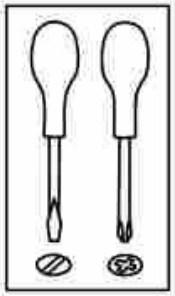

Перечень деталей

1.	(STKH15001)	Столешница	650*600*16 - 2
2.	(SKH152)	Столешница малая	650*150*16 - 1
3.	(STKH15004)	Полка стола нижняя	565*70*16 - 1
4.	(STKH15005)	Цоколь стола нижний	565*60*16 - 1
5.	(STKH15006)	Цоколь стола верхний	565*60*16 - 1
6.	(STKGB15007)	Опора стола малая	715*60*16 - 4
7.	(STKGB15008)	Царга стола	350*120*16 - 4
8.	(STKH15003)	Нога стола универс.	720*150*16 - 2

Евровинт  Ф01000 *8	*Заглушка для евровинта*  Ф03000 *8	*Шуруп 4*16*  Ш01100 *74	*Шуруп 3,5*12*  Ш01000 *16	*Уголок-стяжка ФС-16*  Ф04000 *6	*Наконечник* 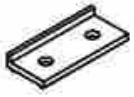 Ф11000 *8
*Шуруп 3,5*25*  Ш01110 *24	*Шкант 8*30*  Ш08888 *4	*Винт 6*90*  Ш03010 *8	*Гай ка-бочонок*  Ф04006 *8	*Ключ для евровинта*  Ф02000 *1	*Петля карточная 20*40* 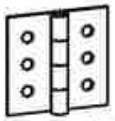 Ф12100. *12

Предприятие изготовитель оставляет за собой право на изменение комплектующих и фурнитуры, не влияющих на качество изделия.

Правила ухода и эксплуатации

Для сохранения мебели в течение длительного времени необходимо соблюдать следующие правила:

1. Мебель должна эксплуатироваться в сухих, проветриваемых помещениях с температурой воздуха 10-25 °С и относительной влажности воздуха 30-70%.
2. Следует беречь поверхность мебели от механических повреждений, от прямого воздействия солнечного света, тепла, влаги и применяемых в быту растворителей, щелочей и кислот.
3. Поверхность мебели можно чистить влажными тканями с применением мыльных растворов и обязательным дальнейшим протиранием насухо. Не использовать для чистки агрессивные средства бытовой химии и средства, содержащие абразивные вещества.
4. Не рекомендуется ставить мебель около источников тепла.
5. Пыль с мебели рекомендуется стирать сухой мягкой тканью.
6. Лицевую фурнитуру следует чистить мягкими тканями с применением мыльных растворов и обязательным дальнейшим протиранием насухо.
7. Имеющиеся в мебели крепления винтами и шурупами необходимо периодически проверять и подтягивать.

Рекомендуем Вам сохранять зазор 2-3 мм между нижней частью цоколя и напольным покрытием для улучшения вентиляции, а также во избежание разбухания ЛДСП при длительном воздействии влаги.

Предприятие изготовитель **ГАРАНТИРУЕТ** покупателю сохранность всех качественных показателей в течение 24 месяцев со дня продажи **при соблюдении настоящих правил эксплуатации мебели**. Претензии по дефектам, возникшим в результате несоблюдения покупателем правил эксплуатации и ухода за мебелью, не принимаются.

Срок службы мебели при соблюдении правил эксплуатации - 8 лет.

Благодарим за покупку.

ООО «Мебель торг плюс»

Mebeltp.ru

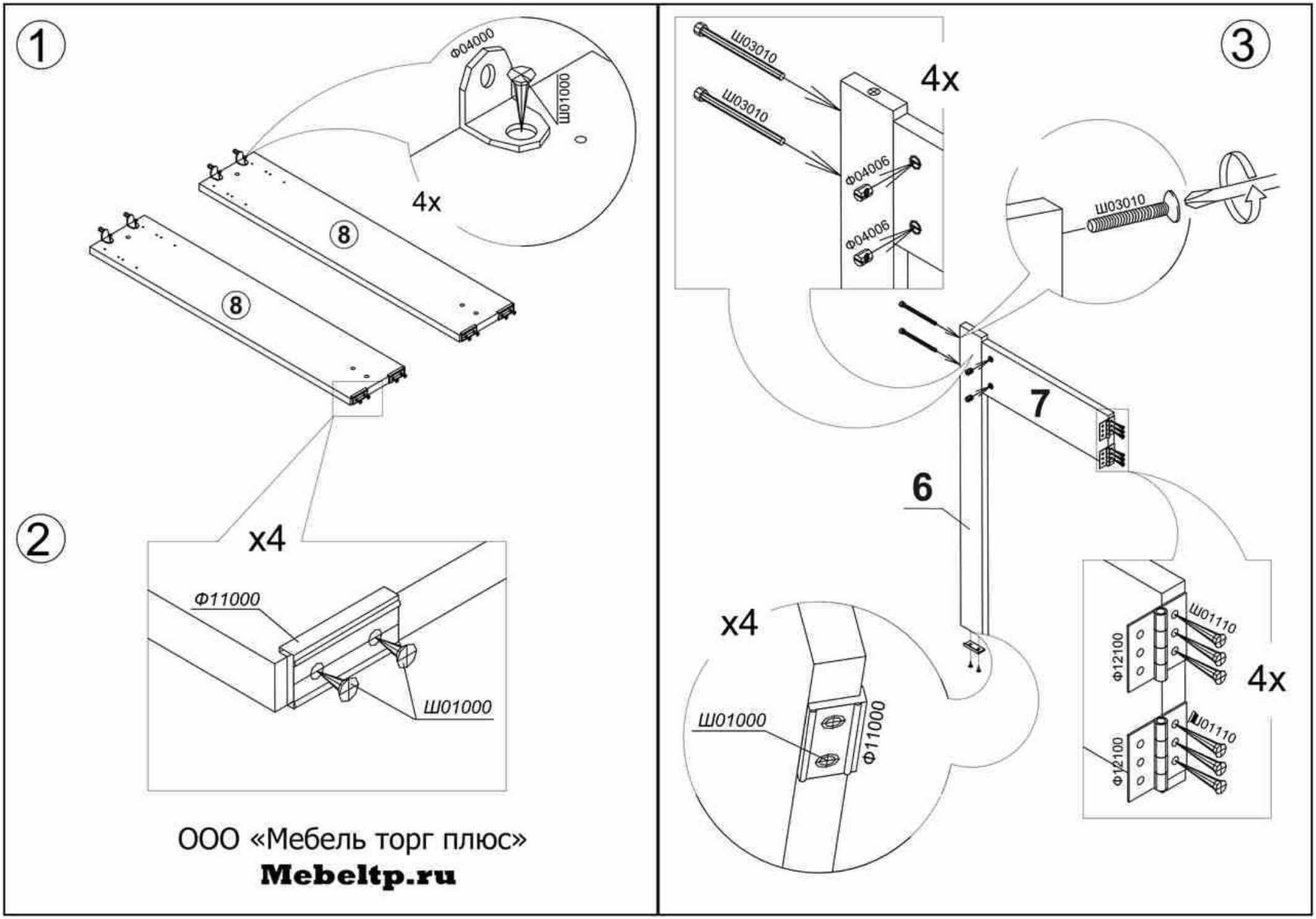
1
Ф04000
Ш01000
4x
8
8
2
x4
Ф11000
Ш01000
ООО «Мебель торг плюс»
Mebeltp.ru
3
Ш03010
Ш03010
4x
Ф04006
Ф04006
Ш03010
7
6
x4
Ш01000
Ф11000
Ш01110
Ф12100
4x
Ш01110
Ф12100

④

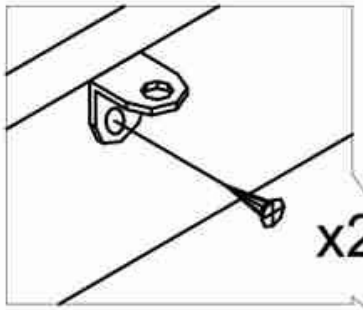

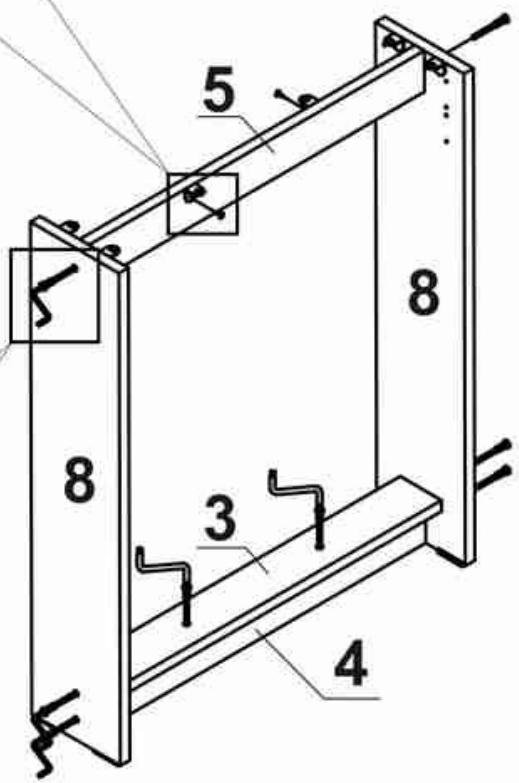

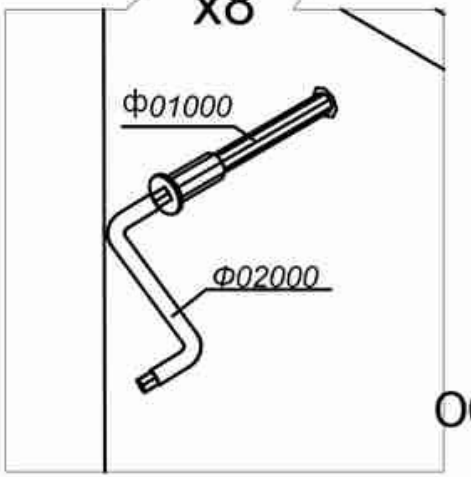

ООО «Мебель торг плюс»

Mebeltp.ru

⑤

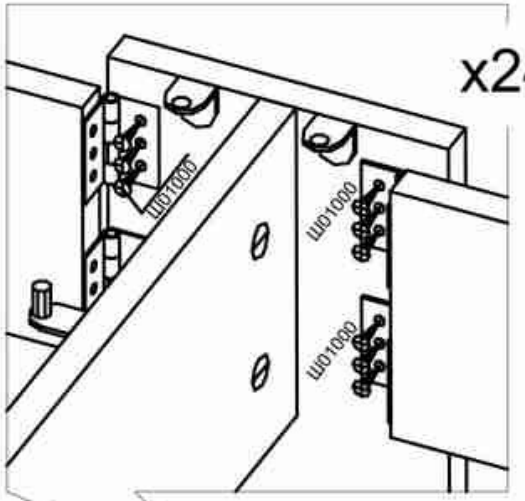

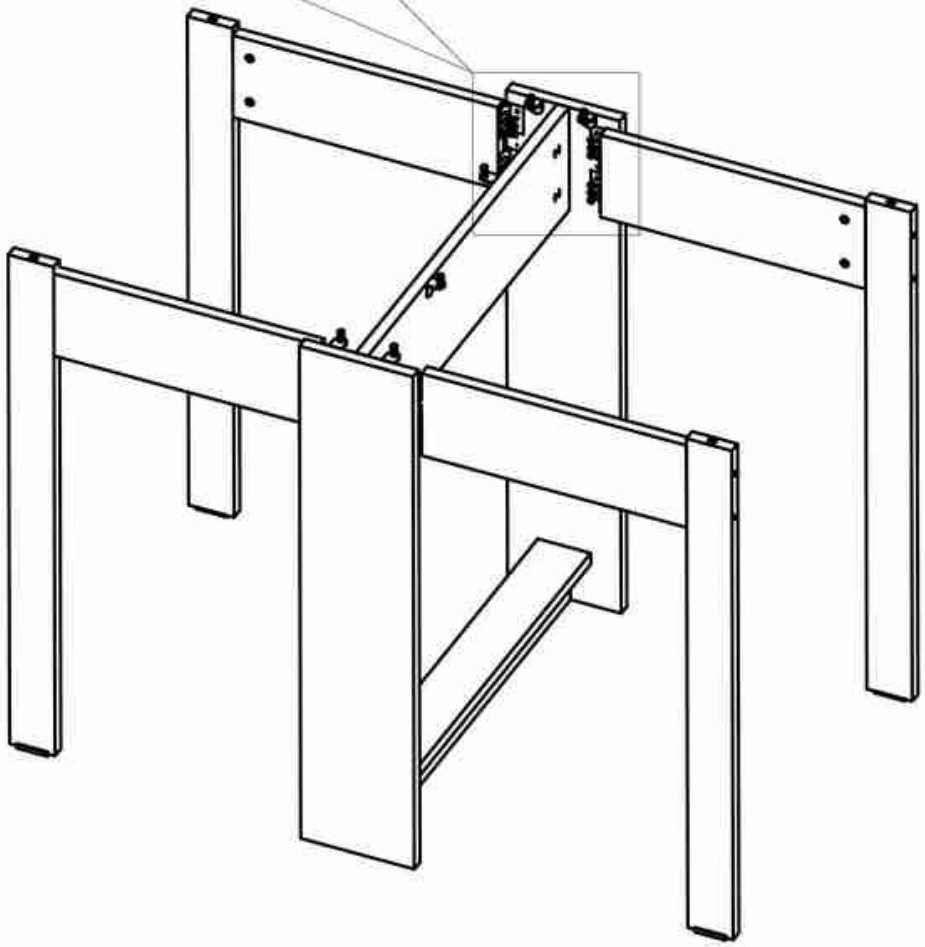

6

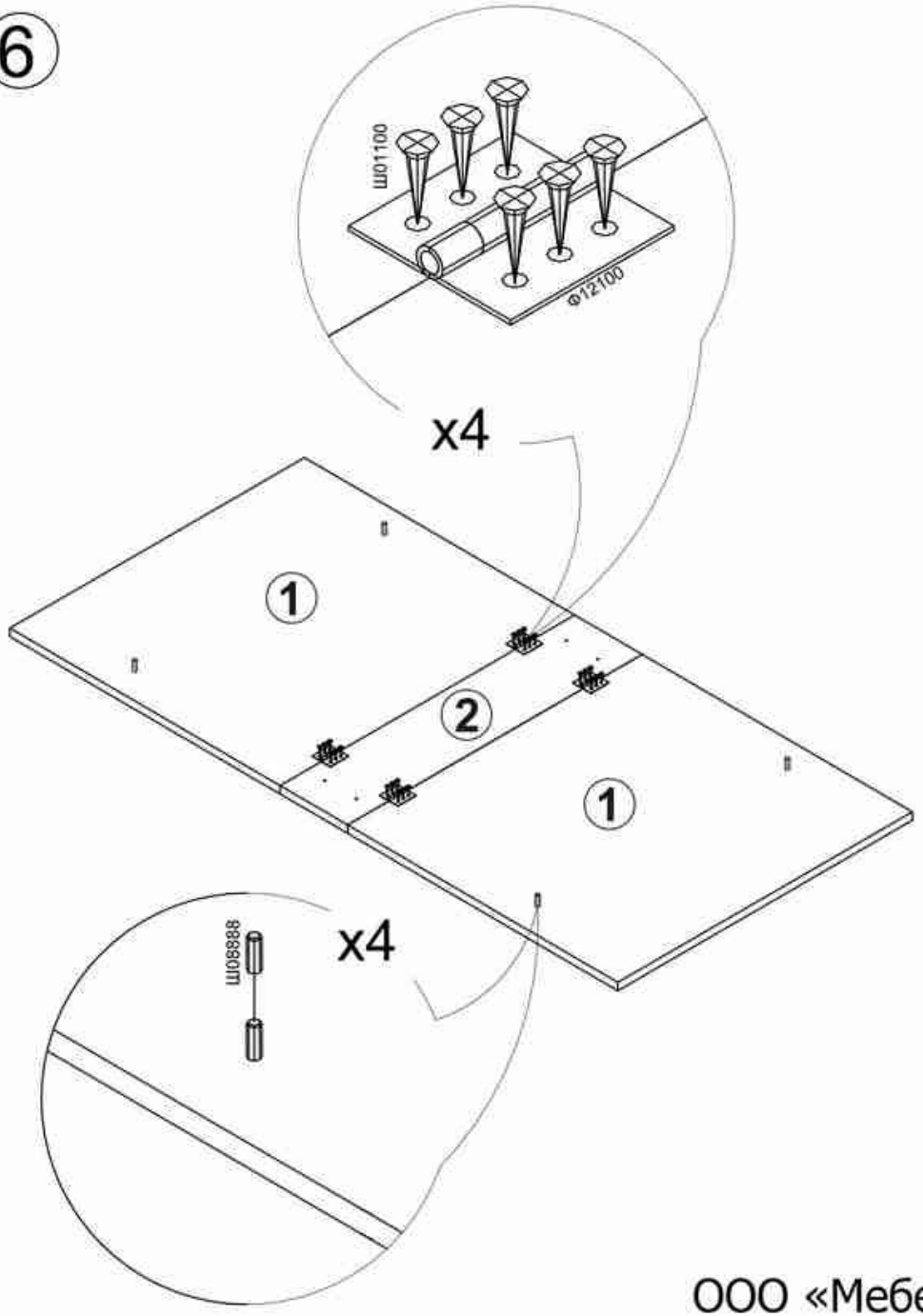

7

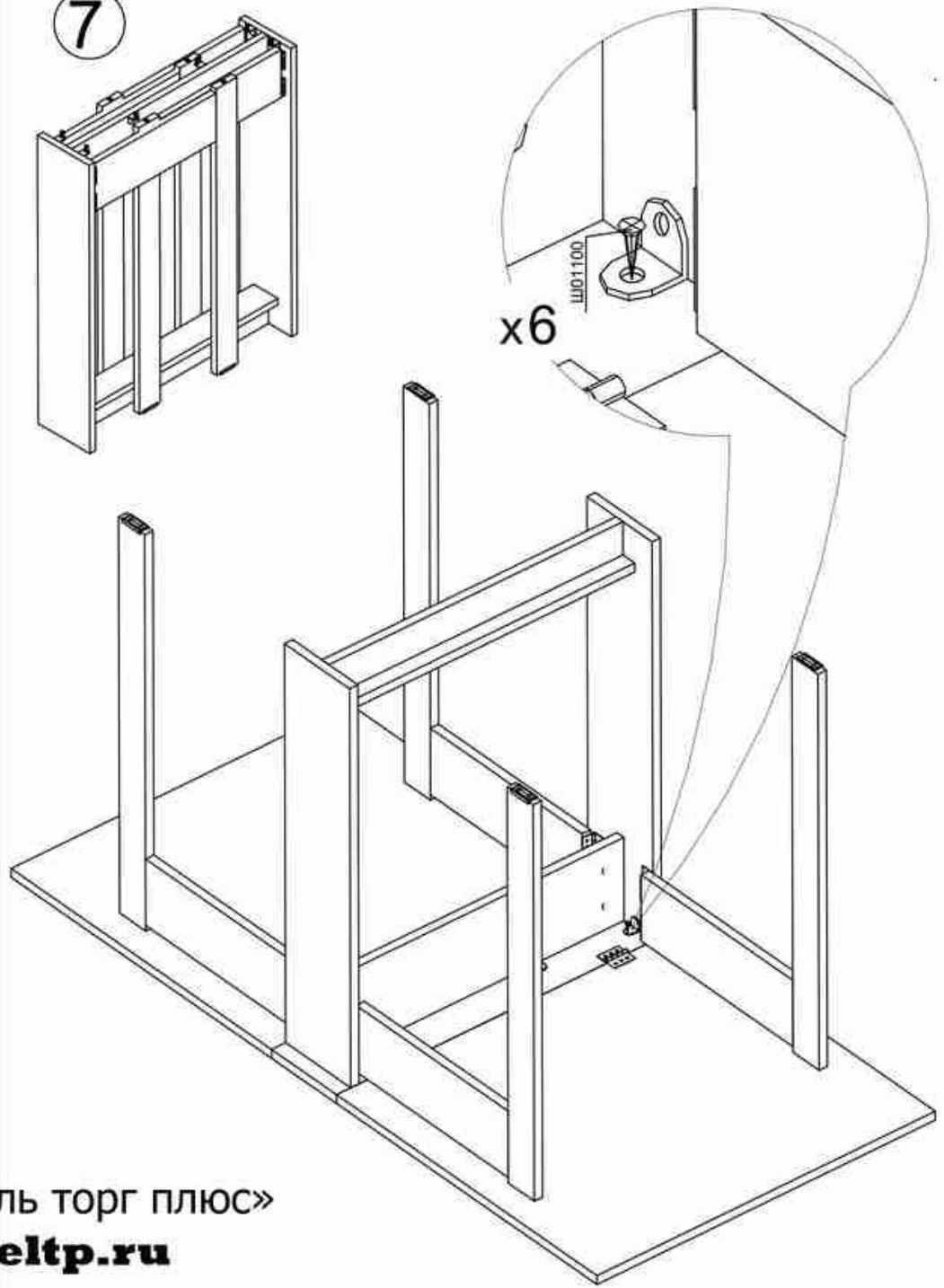

ООО «Мебель торг плюс»

Mebeltp.ru